第５２回管内中学校新人バスケットボール大会　結果

令和5年10月21･22日

〔男子〕

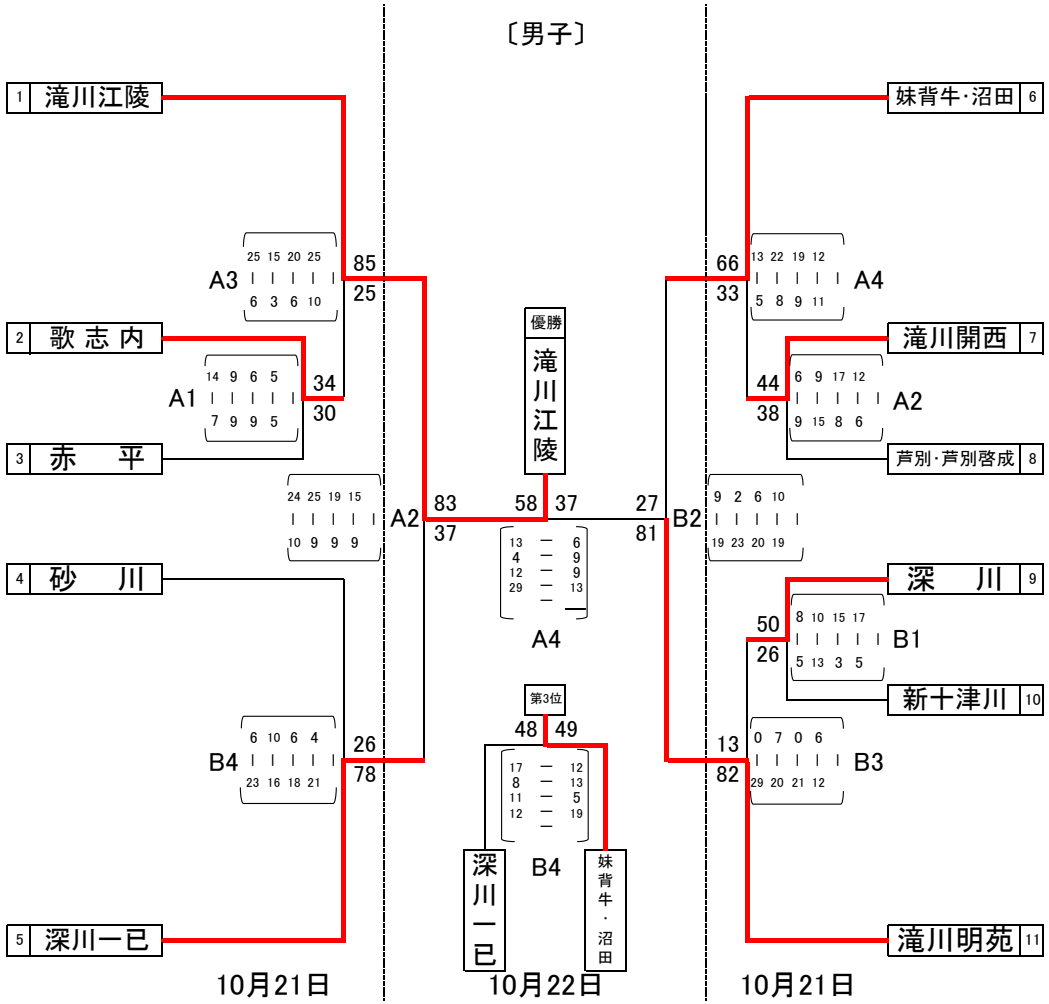

〔女子〕

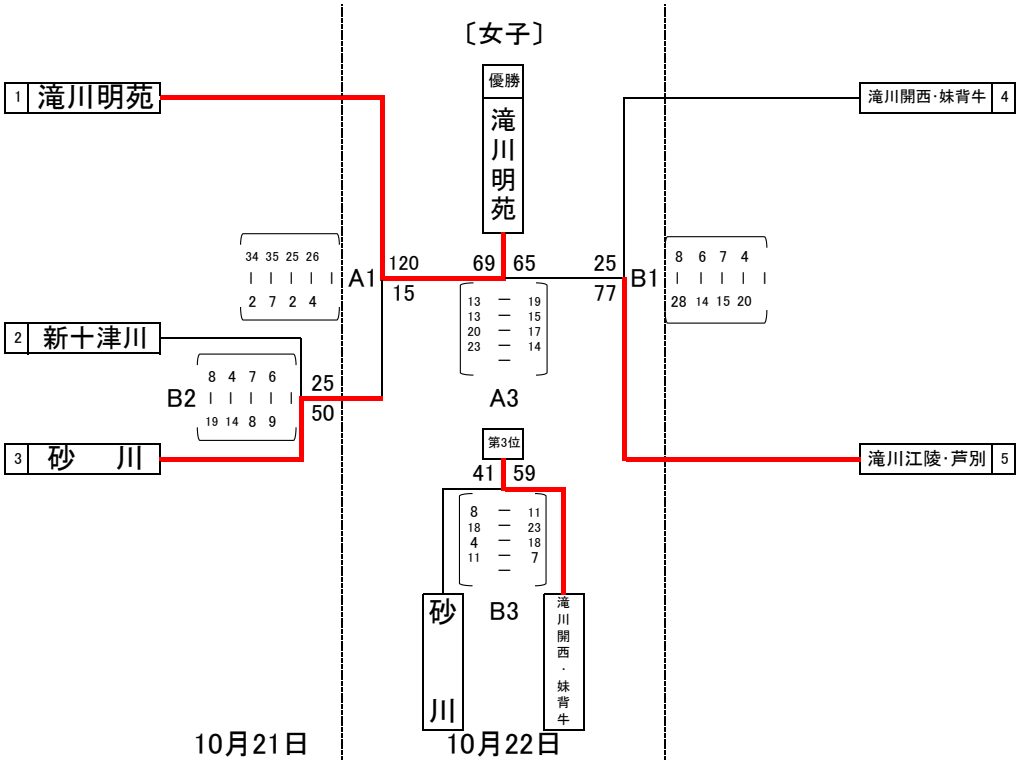

［男子］
優　勝　滝川江陵中学校
準優勝　滝川明苑中学校
第３位　妹背牛･沼田中学校

★男子個人賞★

【最優秀選手賞】	滝川江陵中学校	＃ 6	片川　瑛太
【　敢　闘　賞　】	滝川明苑中学校	＃ 5	福士　藍
【優秀選手賞】	滝川江陵中学校	＃ 4	澤田　渚
	妹背牛中学校	＃ 4	浦瀬　満天
	深川一已中学校	＃ 5	澤田　深

［女子］
優　勝　滝川明苑中学校
準優勝　滝川江陵･芦別中学校
第３位　滝川開西･妹背牛中学校

★女子個人賞★

【最優秀選手賞】	滝川明苑中学校	＃ 5	阿部　莉衣奈
【　敢　闘　賞　】	滝川江陵中学校	＃ 10	千葉　果音
【優秀選手賞】	滝川明苑中学校	＃ 10	鈴木　優空
	妹背牛中学校	＃ 5	十亀　和夏
	砂川中学校	＃ 5	北村　皐